平成29年度第70回春季千葉県高等学校野球大会

組　合　せ

4月22日(土)・23日(日)・29日(土)・30日(日)、5月3日(水)・4日(木)

球場
県：千葉県野球場
青：青葉の森野球場
秋：習志野秋津球場
柏：柏の葉公園野球場
ゼ：ゼットエーボールパーク
袖：袖ケ浦市営野球場

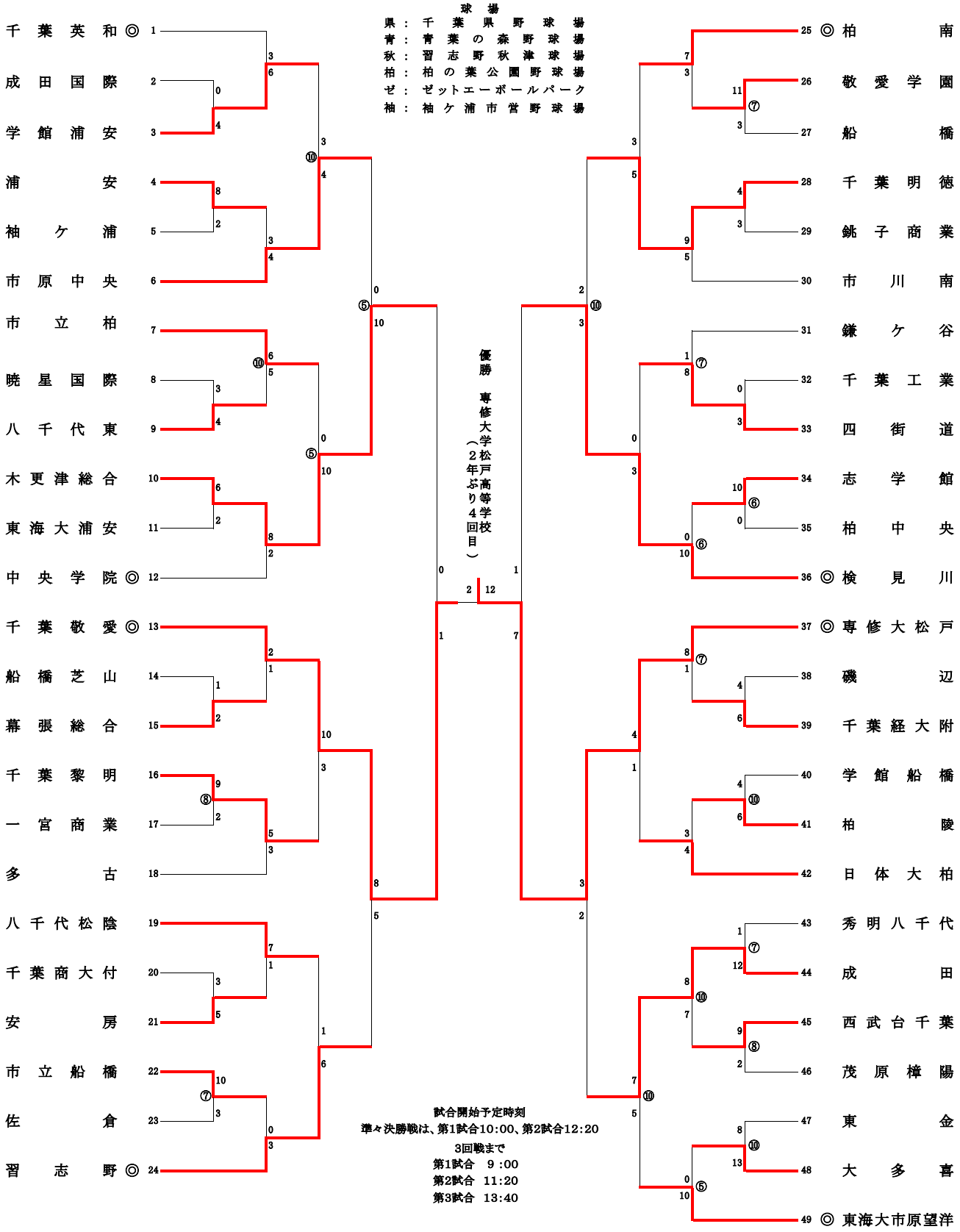

試合開始予定時刻
準々決勝戦は、第1試合10:00、第2試合12:20
3回戦まで
第1試合　9:00
第2試合　11:20
第3試合　13:40